FICHE TECHNIQUE

EVIER GRANITE EUREKA

MARQUE :

Lemon Granite

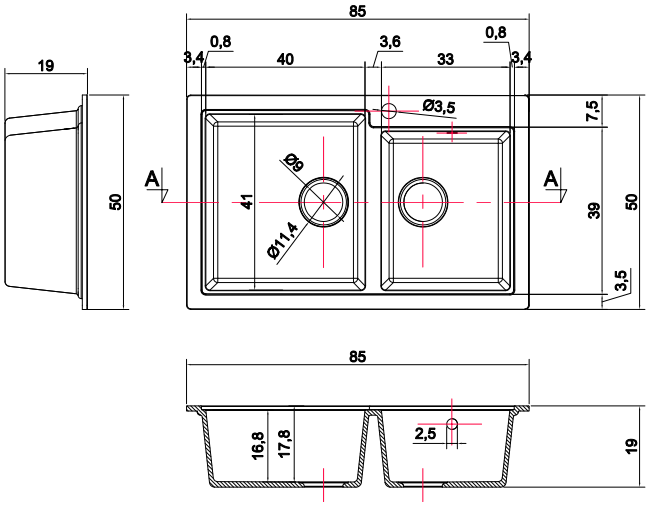

Evier en Granite Double Bac, avec Egouttoir
Dimensions : 85 x 50 cm
Découpe : 83 x 48 cm
Profondeur : 17,8 cm
Epaisseur: 10 mm

Couleurs:

Gris Clair | Gris Foncé | Noir | Champagne | Vanille | Blanc

MADE IN TUNISIA